SSI Aeration
SMART IDEAS FOR WATER

¿Por qué los **Difusores Tubulares SSI ECT70-S1000** son los preferidos a nivel mundial?

Los difusores tubulares de SSI están diseñados para ofrecer una alta eficiencia de transferencia de oxígeno, baja pérdida de presión y una instalación sencilla. Nuestros nuevos difusores ECT70 están disponibles con una variedad de materiales de membrana, incluyendo nuestras membranas patentadas en PTFE que fueron diseñadas para usar menos energía y requerir un mantenimiento mínimo. Su fuerte cuerpo en polipropileno facilita su manipulación durante la instalación, proporciona una resistencia a temperaturas de hasta 90°C (190°F) y los hace amigables con el medio ambiente. Nuestros difusores ECT cuentan con un tubo de soporte estilo canal que prolonga la vida útil de la membrana en aplicaciones de uso intermitente.

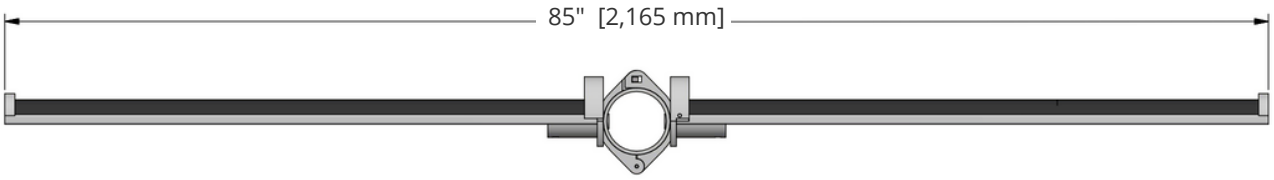

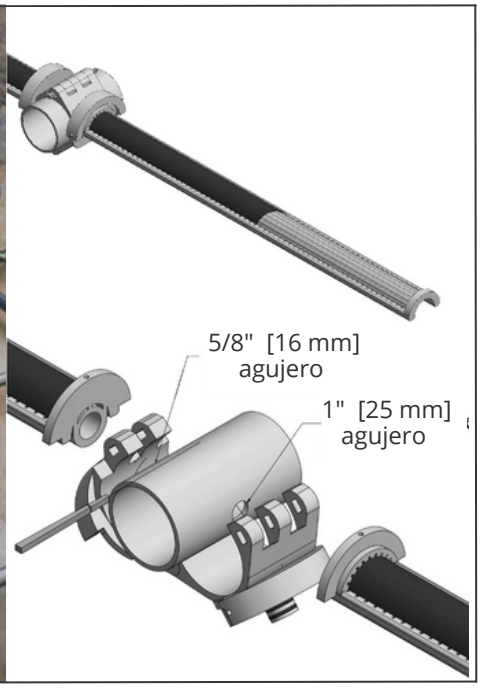

SSI Aeration
4 Tucker Drive
Poughkeepsie, New York, 12603 USA
tel: +1 (845) 454-8171
fax: +1 (845) 454-8094

Características únicas del sistema

Línea completa del producto creación de un sistema que se adapta a sus necesidades

SSI fabrica difusores de burbuja gruesa y fina, productos que son acoplados en tuberías en una amplia gama de materiales, tales como PVC, CPVC, PP y acero inoxidable. Tenemos la capacidad de acoplar los difusores a la tubería usando collarines, grommets o PODS preensamblados. Podemos suministrar sistemas extraíbles o parrillas fijas, y sistemas en forma de kit o principalmente ensamblados en fábrica. Nosotros entendemos y nos anticipamos a sus necesidades, adaptando nuestras recomendaciones a su situación.

Integridad del sistema de tuberías: tubería de pared más gruesa y anclajes dobles para reducir roturas

Nuestra tubería es 38% más gruesa y tiene soportes de varilla doble como estándar: dos anclajes en cada soporte se traducen en doble resistencia a las cargas hidráulicas y térmicas. Generalmente los soportes fallan debido a la temperatura y la velocidad del agua. SSI ubica dos anclajes donde más se necesita soporte, lo que ayuda a aumentar la longevidad del producto.

Servicio integral de diseño y soporte postventa

SSI ofrece un servicio completo de diseño, incluidos cálculos del proceso biológico y de mezcla, simulaciones de procesos y estudios hidráulicos. Tenemos un departamento de dibujo, en animación y 3D, y podemos ayudar con especificaciones y dibujos en CAD. Nuestro equipo de servicios e instalación puede apoyarlo y acompañarlo durante las primeras etapas del proyecto y nuestro personal multilingüe a nivel mundial estará dedicado para satisfacer sus necesidades.

¿Por qué elegir el difusor ECT de SSI?

SSI desarrolló el difusor tubular ECT para ofrecer a la industria de aguas residuales un difusor tubular de alta calidad a un precio asequible. En casos cuando los caudales de aire son bajos, la parte inferior de un difusor convencional de 360° está inactiva. Mientras que, el difusor ECT funciona de manera similar a un difusor de panel, lo que resulta en una mayor eficiencia en la transferencia estándar de oxígeno (SOTE).

Condición de funcionamiento promedio por difusor	Flujo de aire máximo por difusor	Orificio central base	Tamaño de orificios en la membrana	Cantidad de ranuras	Área superficial activa por difusor	Peso por difusor ECT70-S1000
0.4 - 4.0 SCFM 0.7 - 6.8 sm3/hr	5.5 SCFM 9.5 Sm3/hr	1/4" 6mm	1mm	9,000	1.01 ft2 0.1 m2	8.15 lbs 3.7 kg

Diferencias en las condiciones de operación de los difusores con respecto a las condiciones de operación promedio puede conducir a una distribución no uniforme de aire y una rápida acumulación de material no deseado.

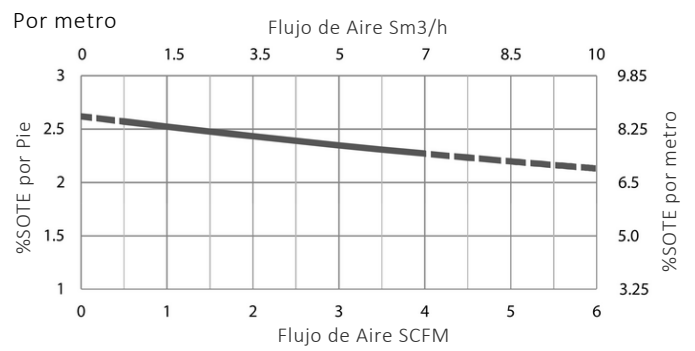

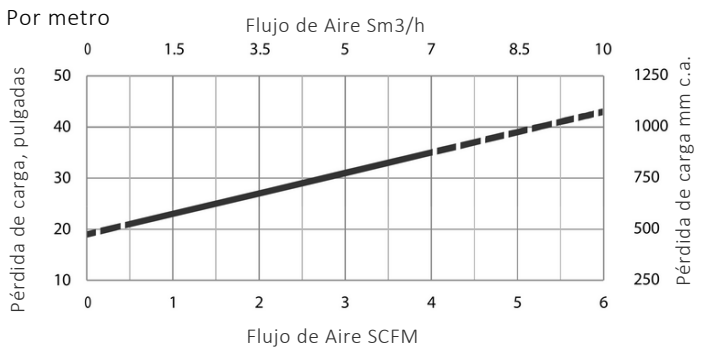

Estas curvas han sido generadas en condiciones ideales. Las curvas reales para el proyecto o condición específica se proporcionarán bajo pedido.

Opciones de actualización inteligente

Las membranas de PTFE patentadas aumentan la eficiencia y reducen los costos del ciclo de vida útil

Las propiedades de la membrana de PTFE, patentada por SSI, no solo minimiza la pérdida de plástificantes, la contracción y el endurecimiento de la membrana, sino que también limitan los cambios dinámicos, como la fluencia, que es consecuencia de la expansión. En comparación con los productos sin recubrimiento que son más susceptibles a aumentos en la pérdida de carga a través del difusor (denominada presión húmeda dinámica, DWP) debido a incrustaciones más agresivas, y cambios en las propiedades físicas y el peso, la membrana recubierta de PTFE mejora la uniformidad en DWP durante la vida útil del producto. Esto afecta directamente los costos de energía a largo plazo y la capacidad del sistema para distribuir el aire de manera uniforme en el fondo del tanque.

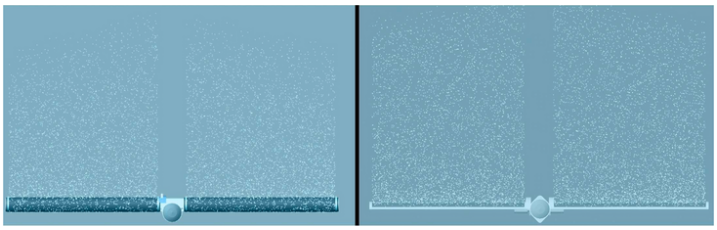

Tubo convencional vs difusores tubulares ECT

El difusor SSI ECT producirá más SOTE en comparación con el modelo de difusor tubular convencional. Además, los difusores ECT funcionan de manera eficiente con cargas bajas aire, mientras que la parte inferior de la membrana de los difusores tubulares convencionales se encuentra inactiva cuando se suministran cargas bajas a los difusores.